RevNo	Revisao - Era	Data	Proj.	Aprov.

CediFER

-SAE 4140

-TEMPERAR E REVENIR : 40-42HrC

-NIQUELAR

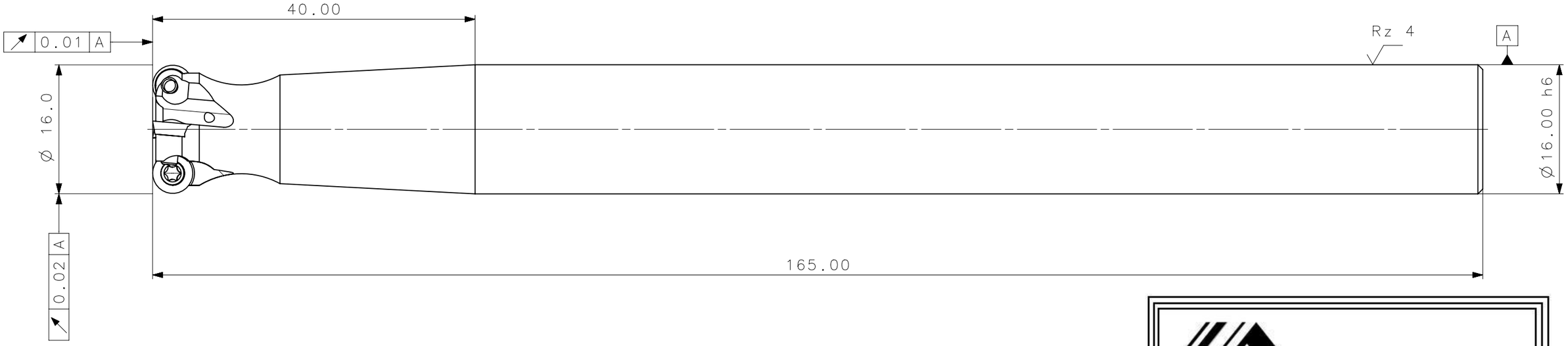

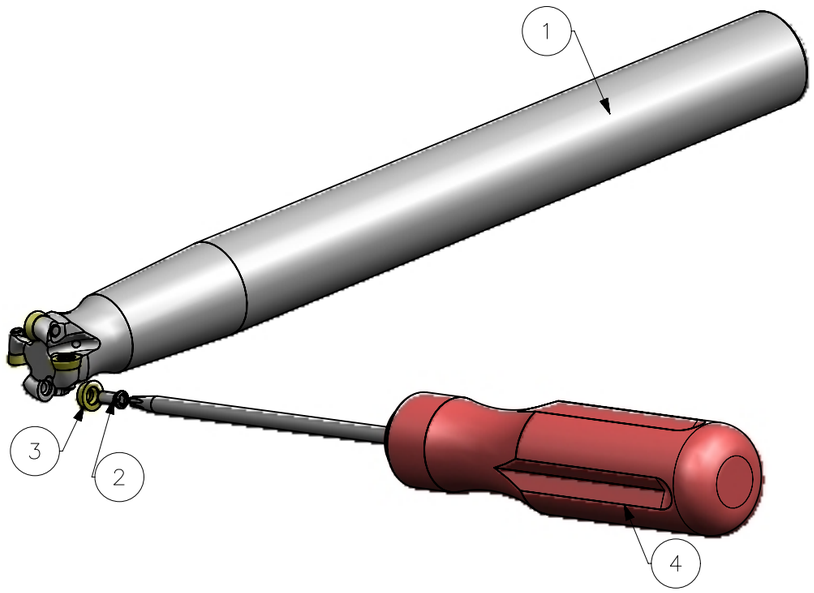

AREA=9955.46mm/2

MASSA=0.23KG

FRESA C/ REFRIGERACAO

MAXIMO PERMITO EM MERGULHO: 1/5 DO INSERTO

CediFER

CÓPIA CONTROLADA

NOME: _____

VISTO: _____

DATA: ____/____/____

Item	Quant.	Descricao	Material	Obs.
4	01	CHAVE_TORX_T6F_C251_16_R_04_05_A_40_165	-	
3	04	INSERTO_RDHX_0501_C251_16_R_04_05_A_40_165	-	-
2	04	PARAF_TORX_7801175_C251_16_R_04_05_A_40_165	-	-
1	01	CORPO	SAE 4140	-

ACABAMENTO DE SUPERFICIES DIN 1302 DIN 3141

Rz1 ▼▼▼▼

Rz4 ▼▼▼

Rz16 ▼▼

Rz63 ▼

M.Bruto

Obs: Quebrar cantos vivos

Ref. do cliente(Produto): -

Ref. do cliente(ferramenta): -

Obs: desenho exclusivo Cedifer, nao pode ser reproduzido ou entregue a terceiros sem prévia autorização.

Substitui: -

Cliente: -

TOLERANCIA GERAL QUANDO NAO ESPECIFICADA CONFORME! DIN 7168-f)														
DIMENSOES	MEDIDAS LINEARES					RAIOS E CHANFROS			ANGULOS (COMPRIMENTO DO CATETO MENOR)					
acima	0,5	3	6	30	120	0,5	3	6		10	50	120	400
ate	3,0	6	30	120	400	3,0	6	30	10	50	120	400	
±	0,05	0,05	0,1	0,15	0,2	0,2	0,5	1,0	1°	30'	20'	10'	

CediFER

	ABNT NB-8	Data:	Nome:
Desenhado:		19/07/10	PEDRO
Verificado:		19/07/10	PEDRO
Aprovado:		19/07/10	RENATO
Escala:	1:1-2:1	Folha:	1 - 3

Titulo:

FRESA DE FACEAR
(DESENHO DO CONJUNTO)

Des. N.: D_C251_16_R_04_05_A_40_165

Formato: A3

desenhado em NX

SÍMBOLOS GEOMÉTRICOS

Posição Real	Simetria	Perpendicularidade	Cilindricidade	Circularidade	Perfil de Superficie	Batimento
Concentricidade	Paralelismo	Angularidade	Planicidade	Retilinearidade	Perfil de Uma Linha	Batimento Total