| RevNo | Revisao - Era | Data | Proj. | Aprov. |
|---|---|---|---|---|
| | | | | |

CediFER

-SAE 4140

-TEMPERAR E REVENIR : 40-42HrC

-NIQUELAR

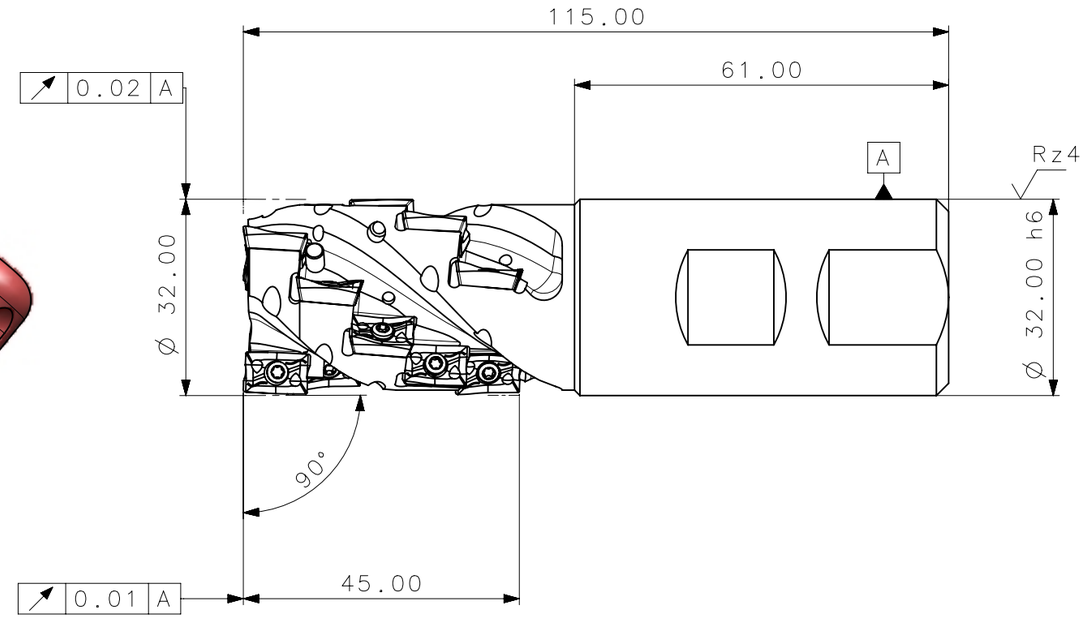


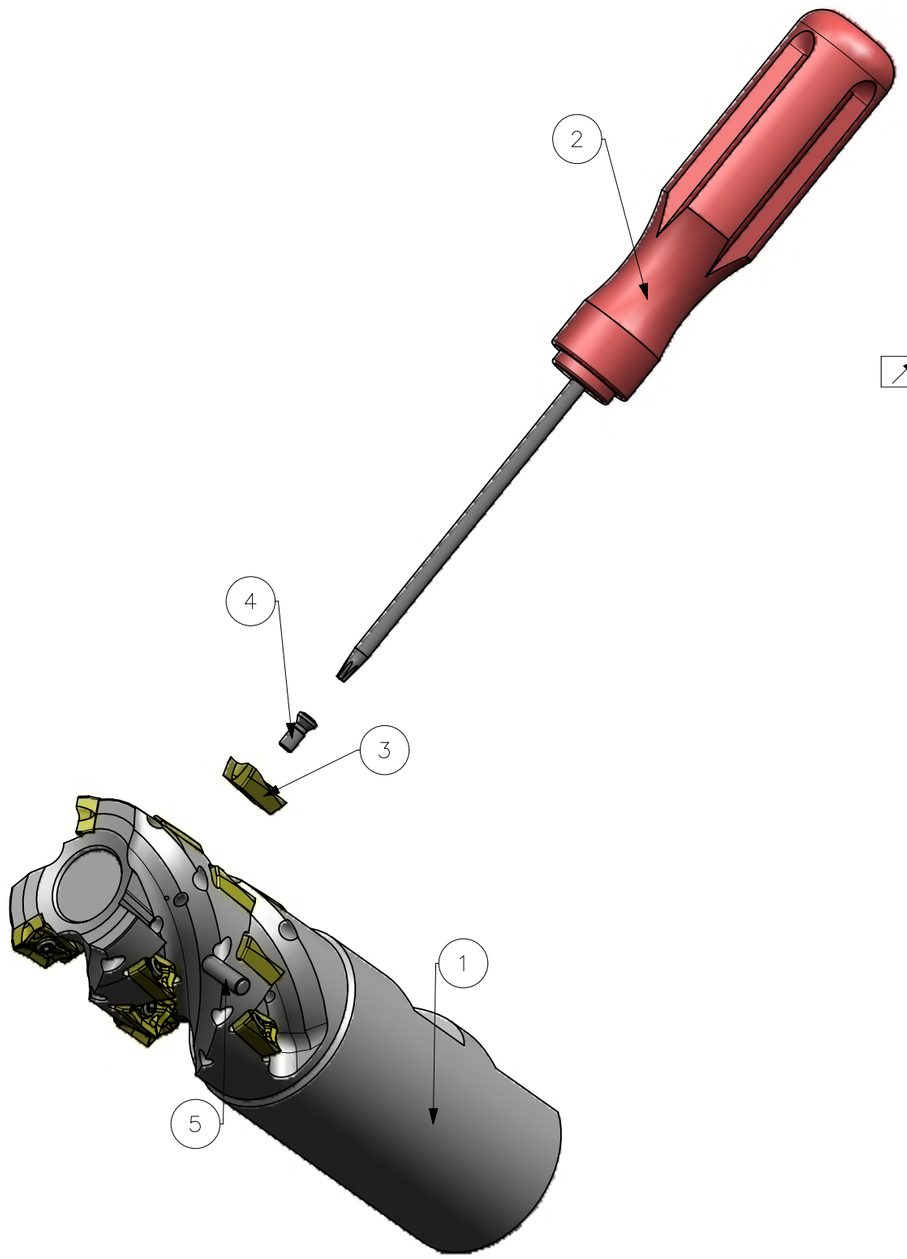


FRESA C/ REFRIGERACAO INTERNA
MASSA:0.54KG
AREA:16835.38mm/2

CediFER

**CÓPIA CONTROLADA**

**NOME:** _____

**VISTO:** _____

**DATA:** ____/____/____

| Item | Quant. | Descricao | Material | Obs |
|---|---|---|---|---|
| 5 | 3 | PINO_DE_GUIA_3X10_DIN6325_C24432R1510B45115 | - | |
| 4 | 15 | PARAFUSO_TORX_551302003_C24432R1510B45115 | - | |
| 3 | 15 | INSERTO_APKT_1003_C24432R1510B45115 | - | |
| 2 | 1 | CHAVE_TORX_T7F_C24432R1510B45115 | - | |
| 1 | 1 | CORPO | SAE 4140 | |

ACABAMENTO DE SUPERFICIES DIN 1302 DIN 3141

Rz1 — Rz4 — Rz16 — Rz63 — M.Bruto

Obs:Quebrar cantos vivos

Ref. do cliente(Produto): -

Ref. do cliente(ferramenta): -

Obs.desenho exclusivo Cedifer, nao pode ser reproduzido ou entregue a terceiros sem prêvia autorização.

Substitui: -

Cliente : -

TOLERANCIA GERAL QUANDO NAO ESPECIFICADA CONFORME: DIN 7168-f ]

| DIMENSOES | MEDIDAS LINEARES | | | | | RAIOS E CHANFROS | | | | ANGULOS (COMPRIMENTO DO CATETO MENOR) | | | |
|---|---|---|---|---|---|---|---|---|---|---|---|---|---|
| acima | 0.5 | 3 | 6 | 30 | 120 | 0.5 | 3 | 6 | | 10 | 50 | 120 | |
| ate | 3.0 | 6 | 30 | 120 | 400 | 3.0 | 6 | 30 | | | | | |
| t | 0.05 | 0.05 | 0.1 | 0.15 | 0.2 | 0.2 | 0.5 | 1.0 | | 1° | 30' | 20' | 10' |

CediFER

| | Data: | Nome: |
|---|---|---|
| ABNT NB-8 | | |
| Desenhado: | 20/09/11 | PEDRO |
| Verificado: | 20/09/11 | PEDRO |
| Aprovado: | 20/09/11 | RENATO |
| Escala: 1:1 | Folha: 1 - 3 | |

Titulo :
FRESA TIPO ABACAXI
(DESENHO DO CONJUNTO)

Des. N. : D_C24432R1510B45115

Formato: A3

desenhado em NX

SÍMBOLOS GEOMÉTRICOS

| | | | | | | |
|---|---|---|---|---|---|---|
| Posição Real | Simetria | Perpendicularidade | Cilindricidade | Circularidade | Perfil de Superficie | Batimento |
| Concentricidade | Paralelismo | Angularidade | Planicidade | Retilinearidade | Perfil de Uma Linha | Batimento Total |

A3