| RevNo | Revisao - Era | Data | Proj. | Aprov. |
|---|---|---|---|---|
| | | | | |

CediFER

-SAE 4140

-TEMPERAR E REVENIR : 38-40HrC

-NIQUELAR

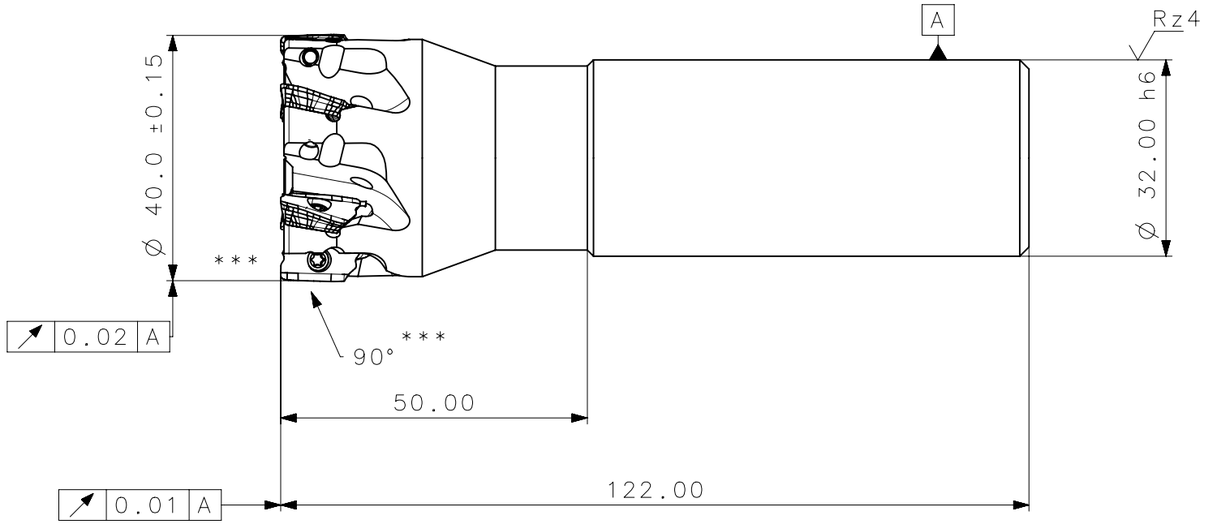


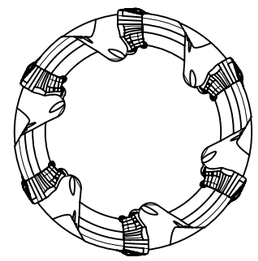

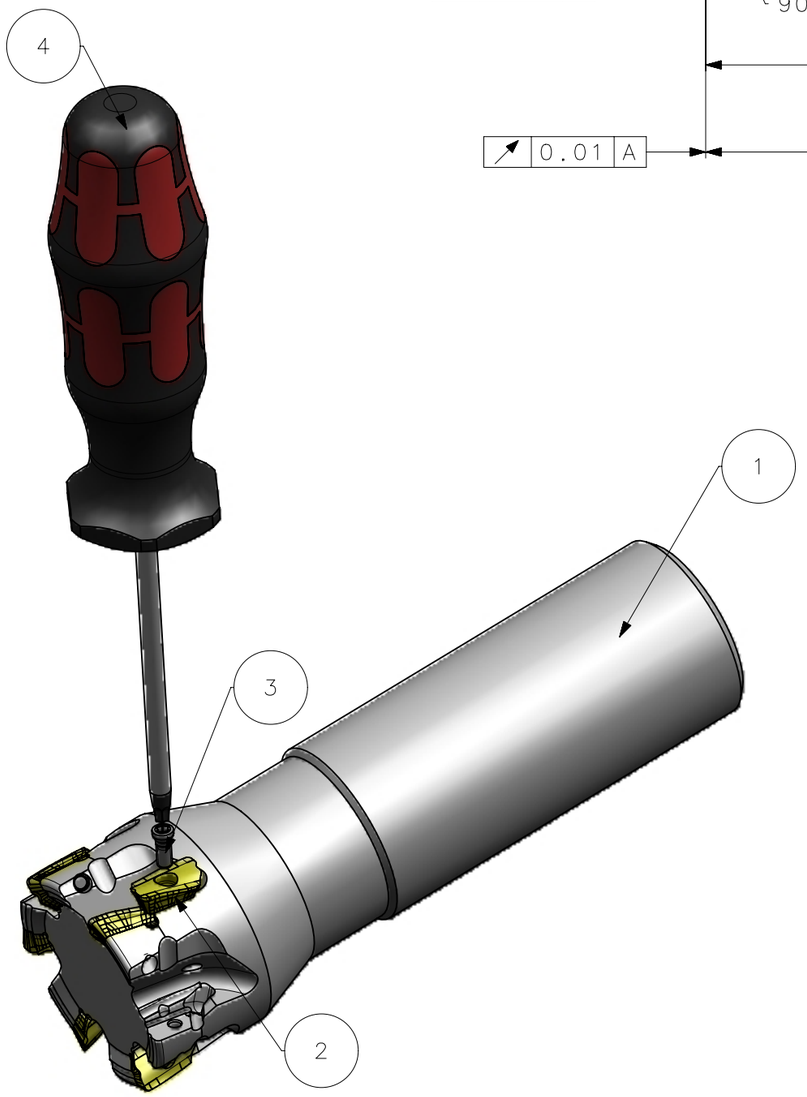


***VER RELATORIO DE PROJETOS
FRESA C/ REFRIGERACAO INTERNA
MASSA=0.72KG
AREA=18723.31mm/2

CediFER

**CÓPIA CONTROLADA**

**NOME:** _____

**VISTO:** _____

**DATA:** ____/____/____

| Item | Quant. | Descricao | Material | Obs |
|---|---|---|---|---|
| 4 | 1 | CHAVE_TORX_TX8_367_C211_40_R_06_11_A_32_50_122 | - | - |
| 3 | 6 | PARAFUSO_TORX_551302035_C211_40_R_06_11_A_32_50_122 | - | - |
| 2 | 6 | INSERTO_LDKT11T308_C211_40_R_06_11_A_32_50_122 | - | - |
| 1 | 1 | CORPO | SAE 4140 | |

ACABAMENTO DE SUPERFICIES

| DIN 1302 | DIN 3141 |
|---|---|
| Rz1 | ▼▼▼▼ |
| Rz4 | ▼▼▼ |
| Rz16 | ▼▼ |
| Rz63 | ▼ |
| M.Bruto | |

Obs: Quebrar cantos vivos

Ref. do cliente(Produto): -

Ref. do cliente(ferramenta): -

Obs.: desenho exclusivo Cedifer, nao pode ser reproduzido ou entregue a terceiros sem prêvia autorização.

Substitui: -

Cliente: -

TOLERANCIA GERAL QUANDO NAO ESPECIFICADA CONFORME: DIN 7168-f

| DIMENSOES | MEDIDAS LINEARES | | | | | RAIOS E CHANFROS | | | ANGULOS (COMPRIMENTO DO CATETO MENOR) | | | |
|---|---|---|---|---|---|---|---|---|---|---|---|---|
| acima | 0.5 | 3 | 6 | 30 | 120 | 0.5 | 3 | 6 | | 10 | 50 | 120 |
| ate | 3.0 | 6 | 30 | 120 | 400 | 3.0 | 6 | 30 | 10 | 50 | 120 | 400 |
| ± | 0.05 | 0.05 | 0.1 | 0.15 | 0.2 | 0.2 | 0.5 | 1.0 | 1° | 30' | 20' | 10' |

CediFER

| | | Data: | Nome: |
|---|---|---|---|
| ABNT NB-8 | | | |
| Desenhado: | | 13/06/12 | PEDRO |
| Verificado: | | 13/06/12 | PEDRO |
| Aprovado: | | 13/06/12 | RENATO |
| Escala: | 1:1 | Folha: | 1 - 3 |

Titulo:

# FRESA STD.
## (DESENHO DO CONJUNTO)

Des. N.: D_C211_40_R_06_11_A_32_50_122

Formato: A3

desenhado em NX

SÍMBOLOS GEOMÉTRICOS

| | | | | | | |
|---|---|---|---|---|---|---|
| Posição Real | Simetria | Perpendicularidade | Cilindricidade | Circularidade | Perfil de Superficie | Batimento |
| Concentricidade | Paralelismo | Angularidade | Planicidade | Retilinearidade | Perfil de Uma Linha | Batimento Total |