RevNo	Revisao - Era	Data	Proj.	Aprov.

CediFER

-SAE 4140

-TEMPERAR E REVENIR : 38-40HrC

-NIQUELAR

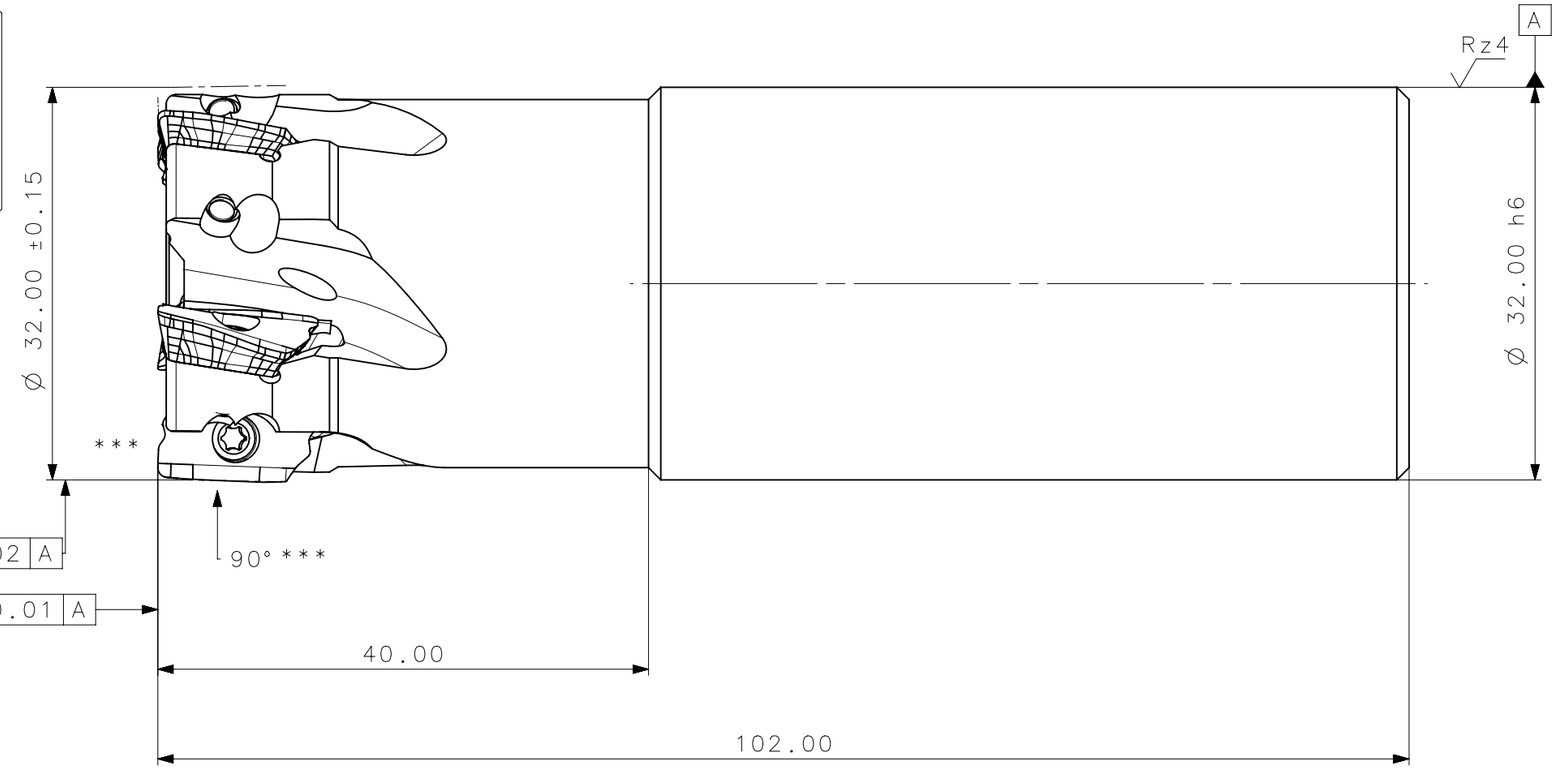

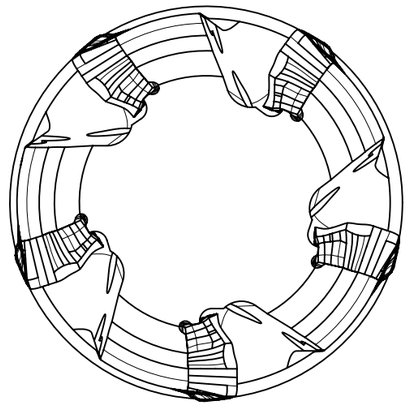

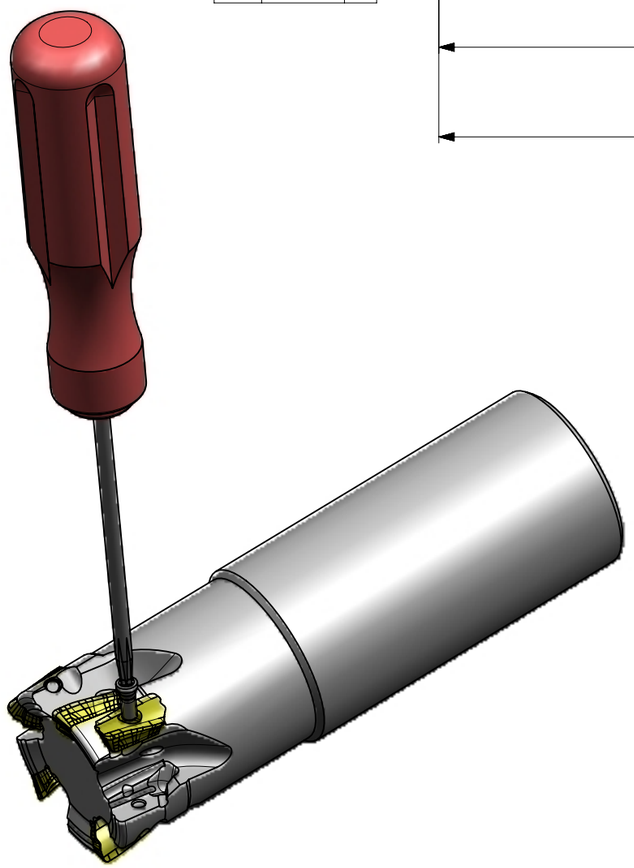

***VER RELATORIO DE PROJETOS

FRESA C/ REFRIGERACAO INTERNA

MASSA=0.55KG

AREA=14073.32mm/2

Item	Quant.	Descricao	Material	Obs
4	5	PARAFUSO_TORX_551302035_C211_32_R_05_11_A_40_102	-	-
3	1	CHAVE_TORX_T8F_C211_32_R_05_11_A_40_102	-	-
2	5	INSERTO_LDKT11T308_C211_32_R_05_11_A_40_102	-	-
1	1	CORPO	SAE 4140	

ACABAMENTO DE SUPERFICIES

	DIN 1302	DIN 3141
Rz1		▼▼▼▼
Rz4		▼▼▼
Rz16		▼▼
Rz63		▼
M.Bruto		

Obs: Quebrar cantos vivos

Ref. do cliente(Produto): -

Ref. do cliente(ferramenta): -

Obs.: desenho exclusivo Cedifer, nao pode ser reproduzido ou entregue a terceiros sem prévia autorização.

Substitui: -

Cliente: -

TOLERANCIA GERAL QUANDO NAO ESPECIFICADA CONFORME: DIN 7168-f

DIMENSOES	MEDIDAS LINEARES					RAIOS E CHANFROS			ANGULOS (COMPRIMENTO DO CATETO MENOR)			
acima	0.5	3	6	30	120	0.5	3	6		10	50	120
até	3.0	6	30	120	400	3.0	6	30	10	50	120	400
±	0.05	0.05	0.1	0.15	0.2	0.2	0.5	1.0	1°	30'	20'	10'

CediFER

ABNT NB-8

	Data:	Nome:
Desenhado:	19/09/09	PEDRO
Verificado:	19/09/09	PEDRO
Aprovado:	19/09/09	RENATO

Escala: 1:1-2:1

Folha: 1 - 3

Titulo: FRESA STD. (DESENHO DO CONJUNTO)

Des. N.: D_C211_32_R_05_11_A_40_102

Formato: A3

desenhado em NX

SÍMBOLOS GEOMÉTRICOS

Posição Real	Simetria	Perpendicularidade	Cilindricidade	Circularidade	Perfil de Superficie	Batimento
Concentricidade	Paralelismo	Angularidade	Planicidade	Retilinearidade	Perfil de Uma Linha	Batimento Total

A3