RevNo	Revisao - Era	Data	Proj.	Aprov.

CediFER

-SAE 4140

-TEMPERAR E REVENIR : 38-40HrC

-NIQUELAR

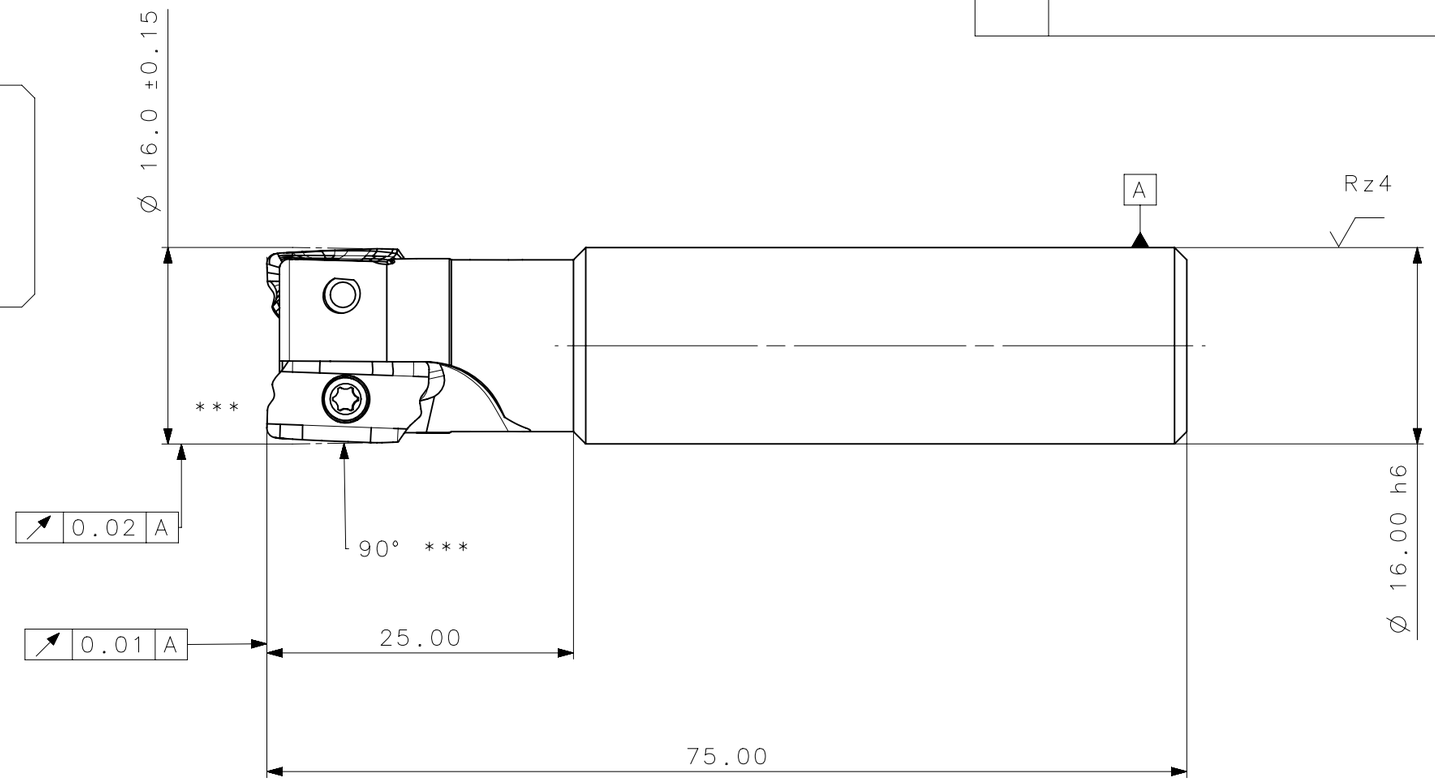

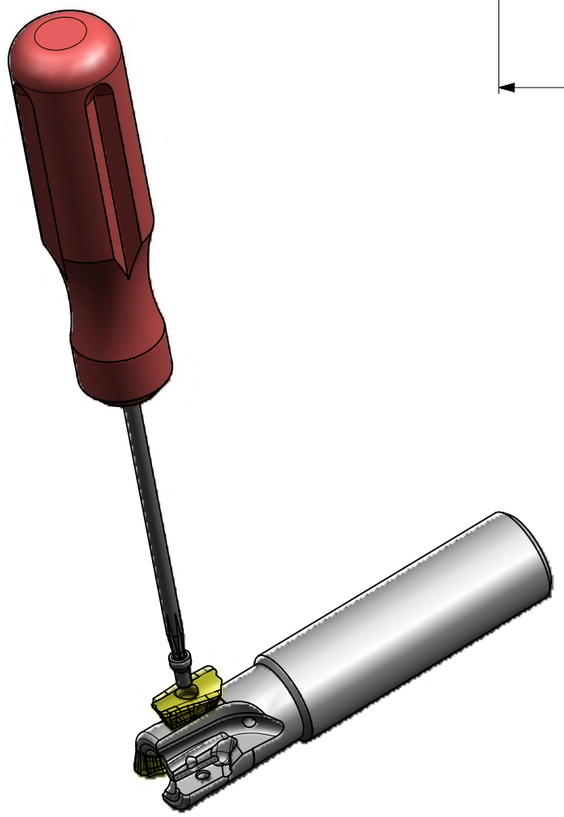

***VER RELATORIO DE PROJETOS

FRESA C/ REFRIGERACAO INTERNA

MASSA=0.09KG

AREA=4615.28mm/2

Item	Quant.	Descricao	Material	Obs
4	2	PARAFUSO_TORX_551302036_C211_16_R_02_11_A_25_75	-	-
3	1	CHAVE_TORX_T8F_C211_16_R_02_11_A_25_75	-	-
2	2	INSERTO_LDKT11T308_C211_16_R_02_11_A_25_75	-	-
1	1	CORPO	SAE 4140	

ACABAMENTO DE SUPERFICIES

DIN 1302	DIN 3141
Rz1	▼▼▼▼
Rz4	▼▼▼
Rz16	▼▼
Rz63	▼
M.Bruto	

Obs:Quebrar cantos vivos

Ref. do cliente(Produto): -

Ref. do cliente(ferramenta): -

Obs.:desenho exclusivo Cedifer, nao pode ser reproduzido ou entregue a terceiros sem prêvia autorização.

Substitui: -

Cliente : -

TOLERANCIA GERAL QUANDO NAO ESPECIFICADA CONFORME: DIN 7168-f)

DIMENSOES	MEDIDAS LINEARES					RAIOS E CHANFROS			ANGULOS (COMPRIMENTO DO CATETO MENOR)			
acima	0.5	3	6	30	120	0.5	3	6		10	50	120
até	3.0	6	30	120	400	3.0	6	30	10	50	120	400
t	0.05	0.05	0.1	0.15	0.2	0.2	0.5	1.0	1°	30'	20'	10'

CediFER

		Data:	Nome:
	ABNT NB-8		
	Desenhado:	18/08/09	PEDRO
	Verificado:	18/08/09	PEDRO
	Aprovado:	18/08/09	RENATO
	Escala: 1:1-2:1	Folha: 1 - 3	

Titulo :

FRESA STD.
(DESENHO DO CONJUNTO)

Des. N. : D_C211_16_R_02_11_A_25_75

Formato: A3

desenhado em NX

SÍMBOLOS GEOMÉTRICOS

Posição Real	Simetria	Perpendicularidade	Cilindricidade	Circularidade	Perfil de Superficie	Batimento
Concentricidade	Paralelismo	Angularidade	Planicidade	Retilinearidade	Perfil de Uma Linha	Batimento Total

A3