RevNo	Revisao - Era	Data	Proj.	Aprov.
		01-Jan-00		

CedFER

-SAE 4140

-TEMPERAR E REVENIR: 36-38HrC

-NIQUELAR

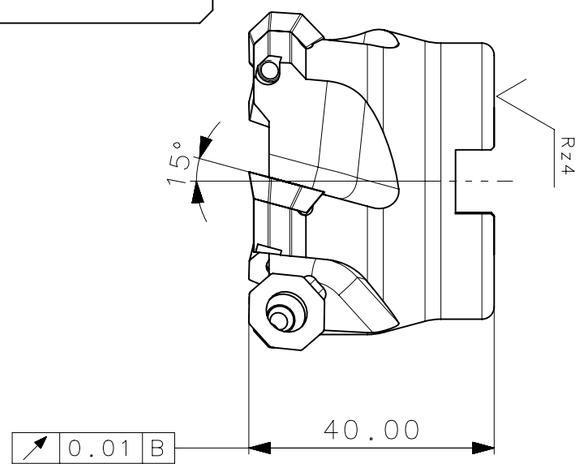

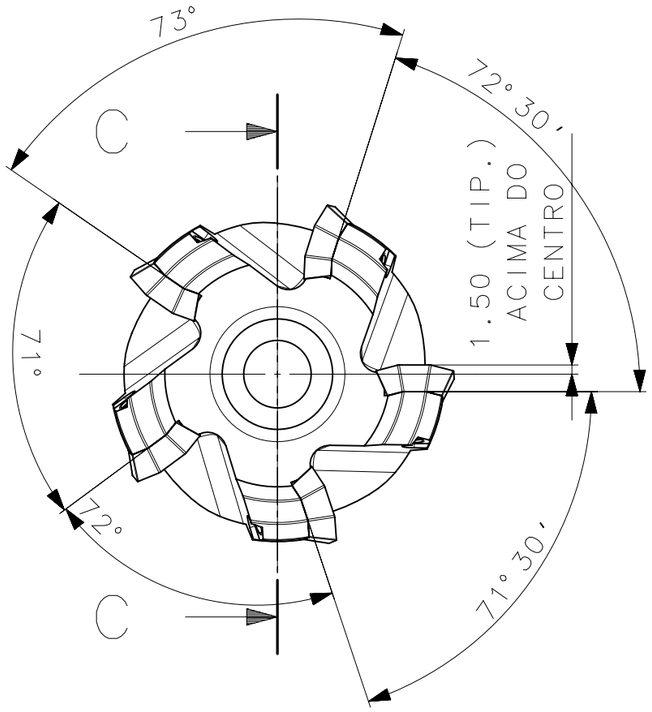

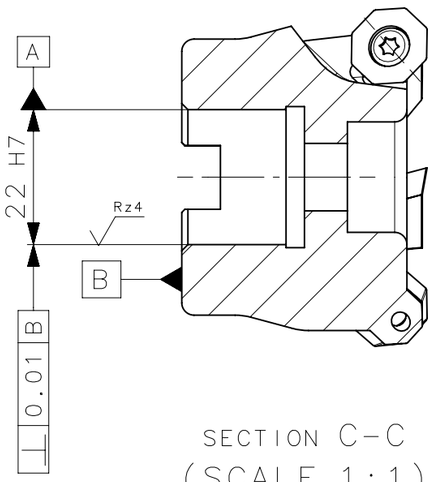

SECTION C-C
(SCALE 1:1)

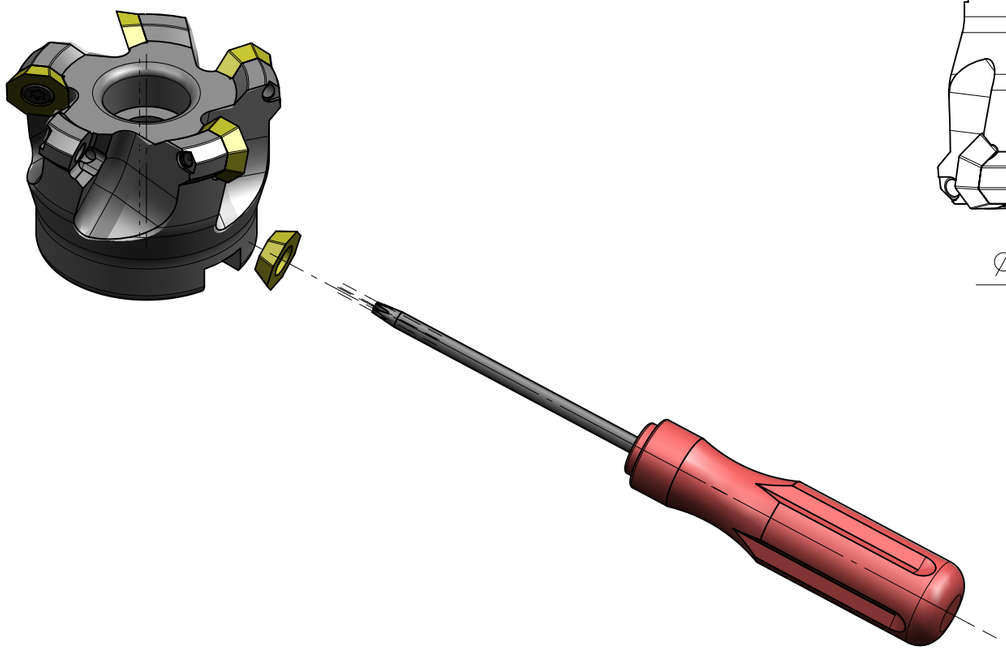

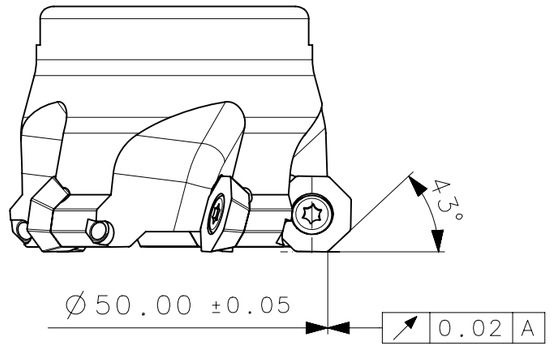

MASSA=0.34kg
AREA=12152.08mm2

Item	Quant.	Descricao	Material	Obs
4	01	CHAVE TORX T15_A800_050_R_05_05	HARD TOOLS	
3	05	OFNX_05T305EN29_A800_050_R_05_05	W WELLER	
2	05	PARAF_TORX_7883210_A800_050_R_05_05	HARD TOOLS	
1	01	CORPO	SAE 4140	

ACABAMENTO DE SUPERFICIES DIN 1302 / DIN 3141

Rz1	▼▼▼▼
Rz4	▼▼▼
Rz16	▼▼
Rz63	▼
M.Bruto	

Obs: Quebrar cantos vivos

Ref. do cliente(Produto): -

Ref. do cliente(ferramenta): -

Obs.: desenho exclusivo Cedifer, nao pode ser reproduzido ou entregue a terceiros sem prévia autorização.

Substitui:

Cliente: -

TOLERANCIA GERAL QUANDO NAO ESPECIFICADA CONFORME! DIN 7168-f( )

DIMENSOES	MEDIDAS LINEARES					RAIOS E CHANFROS			ANGULOS (COMPRIMENTO DO CATETO MENOR)			
acima	0,5	3	6	30	120	0,5	3	6		10	50	120
ate	3,0	6	30	120	400	3,0	6	30	10	50	120	400
±	0,05	0,05	0,1	0,15	0,2	0,2	0,5	1,0	1°	30'	20'	10'

CedFER

ABNT NB-8	Data:	Nome:
Desenhado:	12/02/08	MARCOS
Verificado:	12/02/08	PEDRO
Aprovado:	-	RENATO
Escala: 1:1	Folha: 1 - 3	

Titulo:
FRESA TIPO A800
(DESENHO DO CONJUNTO)

Des. N.: D_A800_050_R_05_05

Formato: A3

desenhado em NX

SÍMBOLOS GEOMÉTRICOS

Posição Real	Simetria	Perpendicularidade	Cilindricidade	Circularidade	Perfil de Superficie	Batimento
Concentricidade	Paralelismo	Angularidade	Planicidade	Retilinearidade	Perfil de Uma Linha	Batimento Total

A3