| RevNo | Revisao - Era | Data | Proj. | Aprov. |
|---|---|---|---|---|
| | | | | |

CediFER

-SAE 4140

-TEMPERAR E REVENIR : 38-40HrC

-NIQUELAR

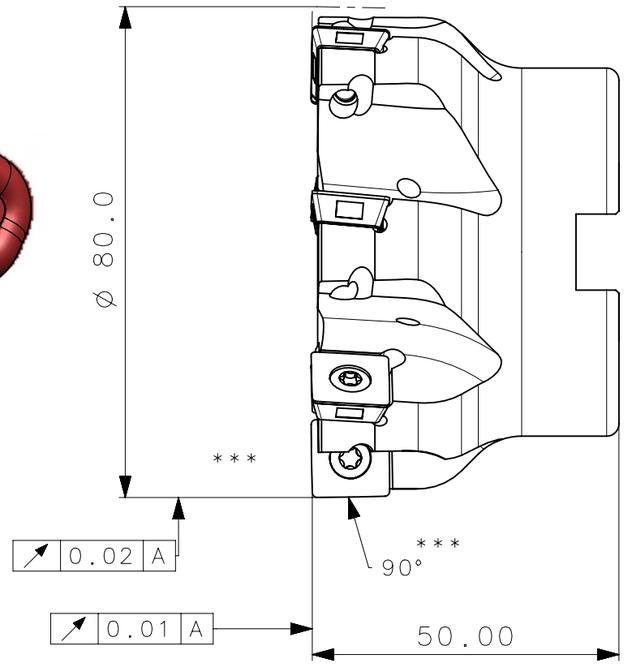


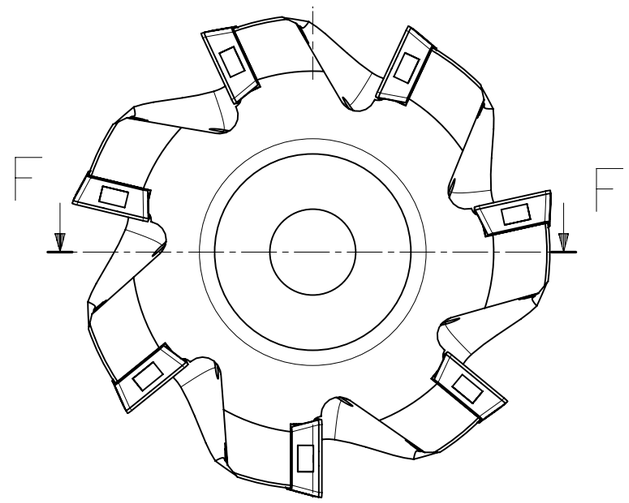


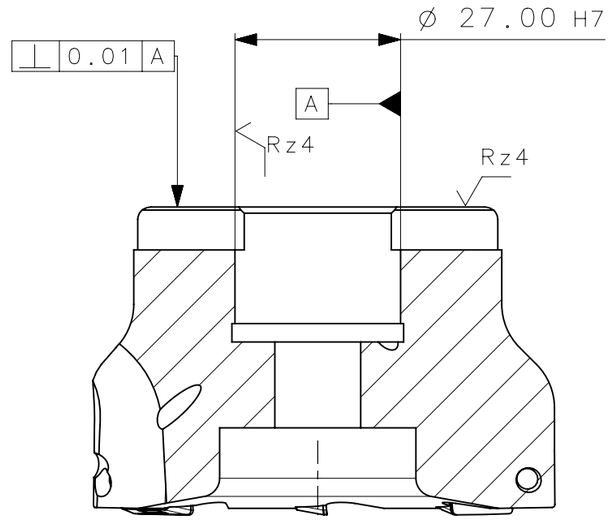


SECTION F-F

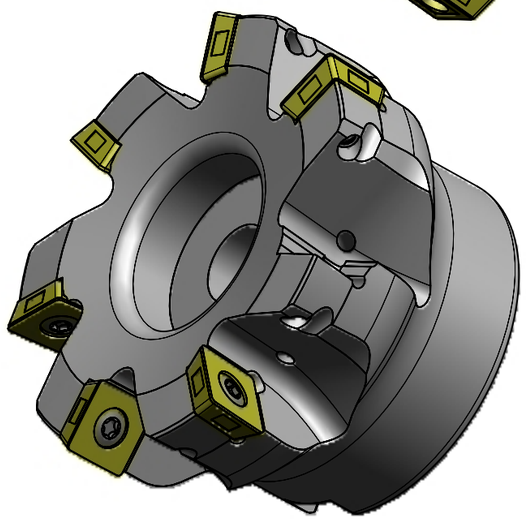

MASSA=0.93KG

AREA=25049.92mm/2

FRESA COM REFRIGERACAO INTERNA

***VER OBS DE FABRICACAO
COM DEPARTAMENTO DE PROJETOS

| Item | Quant. | Descrição | Material | Obs |
|---|---|---|---|---|
| 4 | 7 | INSERTO_SDMT1205ZZSN29_A490_80_R_07_12 | - | |
| 3 | 7 | PARAF_TORX_7822113_A490_80_R_07_12 | - | |
| 2 | 1 | CHAVE_TORX_T15_T_A490_80_R_07_12 | - | |
| 1 | 1 | CORPO | SAE 4140 | |

ACABAMENTO DE SUPERFICIES

| DIN 1302 | DIN 3141 |
|---|---|
| Rz1 | ▼▼▼▼ |
| Rz4 | ▼▼▼ |
| Rz16 | ▼▼ |
| Rz63 | ▼ |
| M.Bruto | |

Obs:Quebrar cantos vivos

Ref. do cliente(Produto): -

Ref. do cliente(ferramenta): -

Obs.:desenho exclusivo Cedifer, nao pode ser reproduzido ou entregue a terceiros sem prêvia autorização.

Substitui: -

Cliente : -

TOLERANCIA GERAL QUANDO NAO ESPECIFICADA CONFORME: DIN 7168-f( )

| DIMENSOES | MEDIDAS LINEARES | | | | | RAIOS E CHANFROS | | | ANGULOS (COMPRIMENTO DO CATETO MENOR) | | | |
|---|---|---|---|---|---|---|---|---|---|---|---|---|
| acima | 0,5 | 3 | 6 | 30 | 120 | 0,5 | 3 | 6 | | 10 | 50 | 120 |
| até | 3,0 | 6 | 30 | 120 | 400 | 3,0 | 6 | 30 | 10 | 50 | 120 | 400 |
| ± | 0,05 | 0,05 | 0,1 | 0,15 | 0,2 | 0,2 | 0,5 | 1,0 | 1° | 30' | 20' | 10' |

CediFER

| ABNT NB-8 | Data: | Nome: |
|---|---|---|
| Desenhado: | 01.09.09 | PEDRO |
| Verificado: | 01.09.09 | PEDRO |
| Aprovado: | 01.09.09 | RENATO |
| Escala: 1:1 | Folha: 1 - 3 | |

Titulo :

FRESA STD.
(DESENHO DO CONJUNTO)

Des. N. : D_A490_80_R_07_12

Formato: A3

desenhado em NX

SÍMBOLOS GEOMÉTRICOS

| | | | | | | |
|---|---|---|---|---|---|---|
| Posição Real | Simetria | Perpendicularidade | Cilindricidade | Circularidade | Perfil de Superficie | Batimento |
| Concentricidade | Paralelismo | Angularidade | Planicidade | Retilinearidade | Perfil de Uma Linha | Batimento Total |

A3