RevNo	Revisao - Era	Data	Proj.	Aprov.

CediFER

-SAE 4140

-TEMPERAR E REVENIR : 38-40HrC

-NIQUELAR

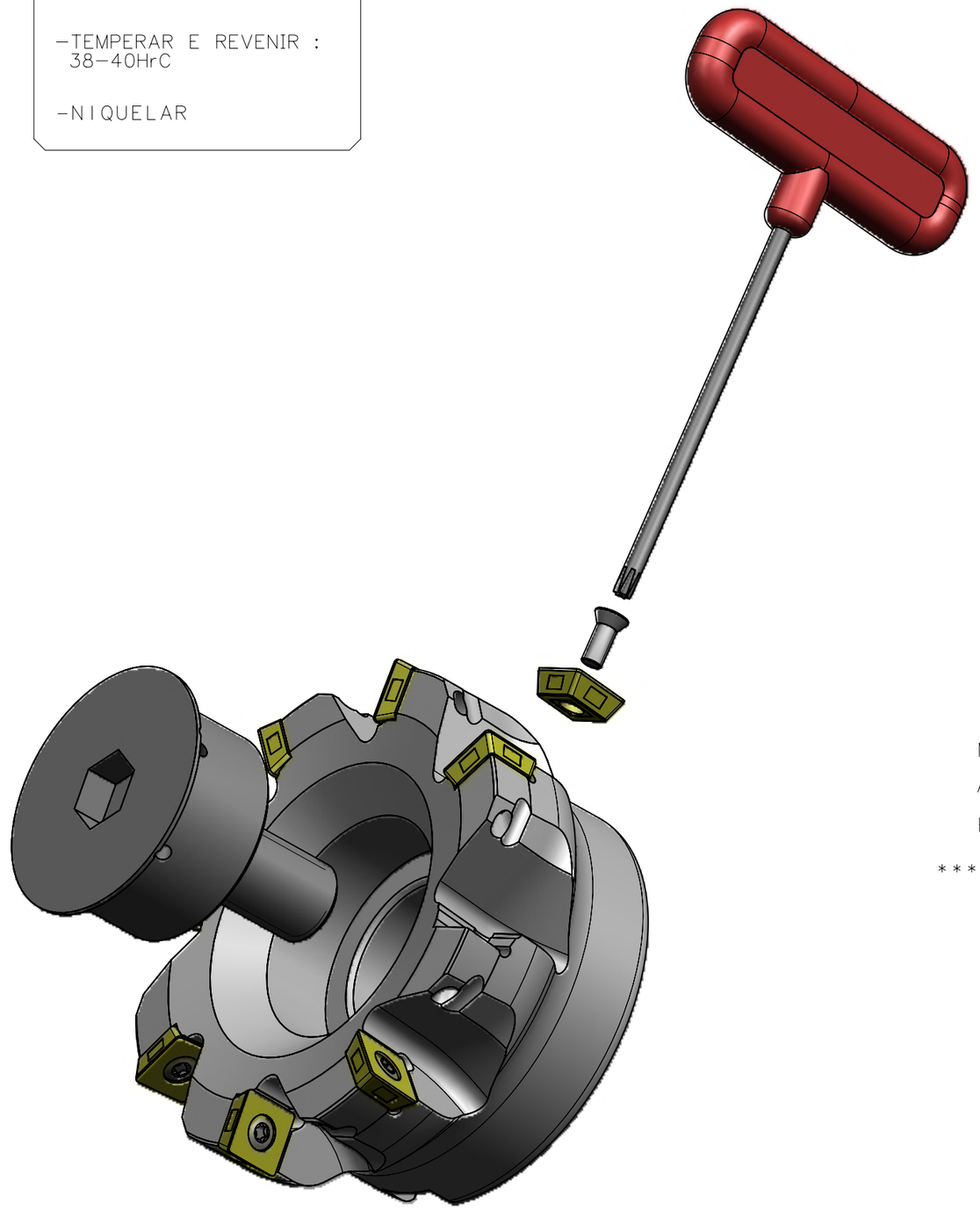

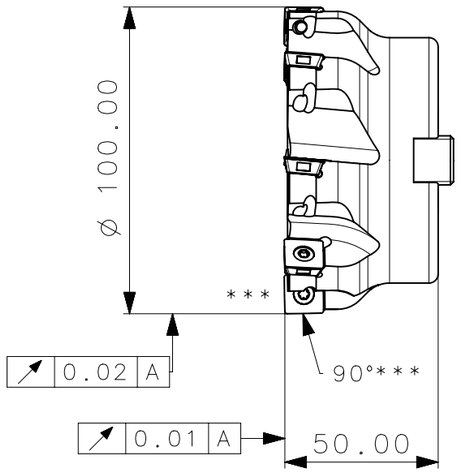

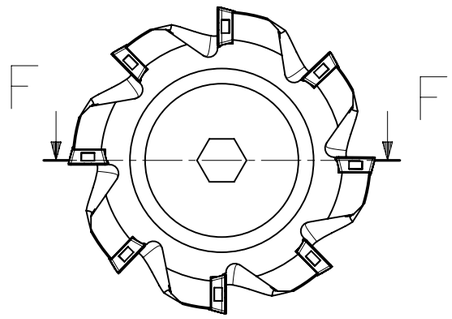

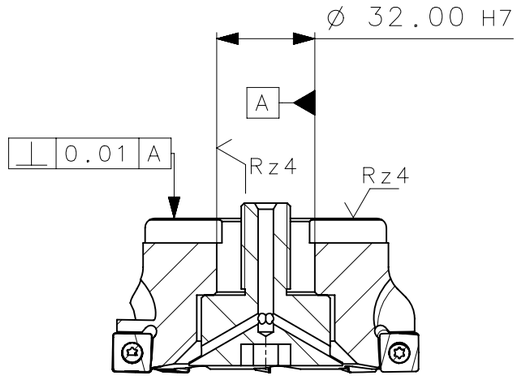

SECTION F-F

MASSA=1.50KG

AREA=32826.66mm/2

FRESA COM REFRIGERACAO INTERNA

***VER OBS DE FABRICACAO
COM DEPARTAMENTO DE PROJETOS

Item	Quant.	Descrição	Material	Obs
5	1	PARAFUSO_ESPECIAL_A490_100_R_08_12	-	
4	8	INSERTO_SDMT1205ZZSN29_A490_100_R_08_12	-	
3	8	PARAF_TORX_7822113_A490_100_R_08_12	-	
2	1	CHAVE_TORX_T15_T_A490_100_R_08_12	-	
1	1	CORPO	SAE 4140	

ACABAMENTO DE SUPERFICIES

DIN 1302	DIN 3141
Rz1	▼▼▼▼
Rz4	▼▼▼
Rz16	▼▼
Rz63	▼
M.Bruto	

Obs:Quebrar cantos vivos

Ref. do cliente(Produto): -

Ref. do cliente(ferramenta): -

Obs.:desenho exclusivo Cedifer, nao pode ser reproduzido ou entregue a terceiros sem prêvia autorização.

Substitui: -

Cliente : -

TOLERANCIA GERAL QUANDO NAO ESPECIFICADA CONFORME(DIN 7168-f)

DIMENSOES	MEDIDAS LINEARES					RAIOS E CHANFROS				ANGULOS (COMPRIMENTO DO CATETO MENOR)			
acima	0.5	3	6	30	120	0.5	3	6		10	50	120	
ate	3.0	6	30	120	400	3.0	6	30			120	400	
t	0.05	0.05	0.1	0.15	0.2	0.2	0.5	1.0		1°	30'	20'	10'

CediFER

	Data:	Nome:
ABNT NB-8		
Desenhado:	01.09.09	PEDRO
Verificado:	01.09.09	PEDRO
Aprovado:	01.09.09	RENATO
Escala: 1:1-1:2	Folha: 1 - 3	

Titulo :

FRESA STD.
(DESENHO DO CONJUNTO)

Des. N. : D_A490_100_R_08_12

Formato: A3

desenhado em NX

SÍMBOLOS GEOMÉTRICOS

Posição Real	Simetria	Perpendicularidade	Cilindricidade	Circularidade	Perfil de Superficie	Batimento
Concentricidade	Paralelismo	Angularidade	Planicidade	Retilinearidade	Perfil de Uma Linha	Batimento Total

A3