RevNo	Revisao - Era	Data	Proj.	Aprov.

CediFER

-SAE 4140

-TEMPERAR E REVENIR : 40-42HrC

-NIQUELAR

CediFER

CÓPIA CONTROLADA

NOME: _____

VISTO: _____

DATA: ___/___/___

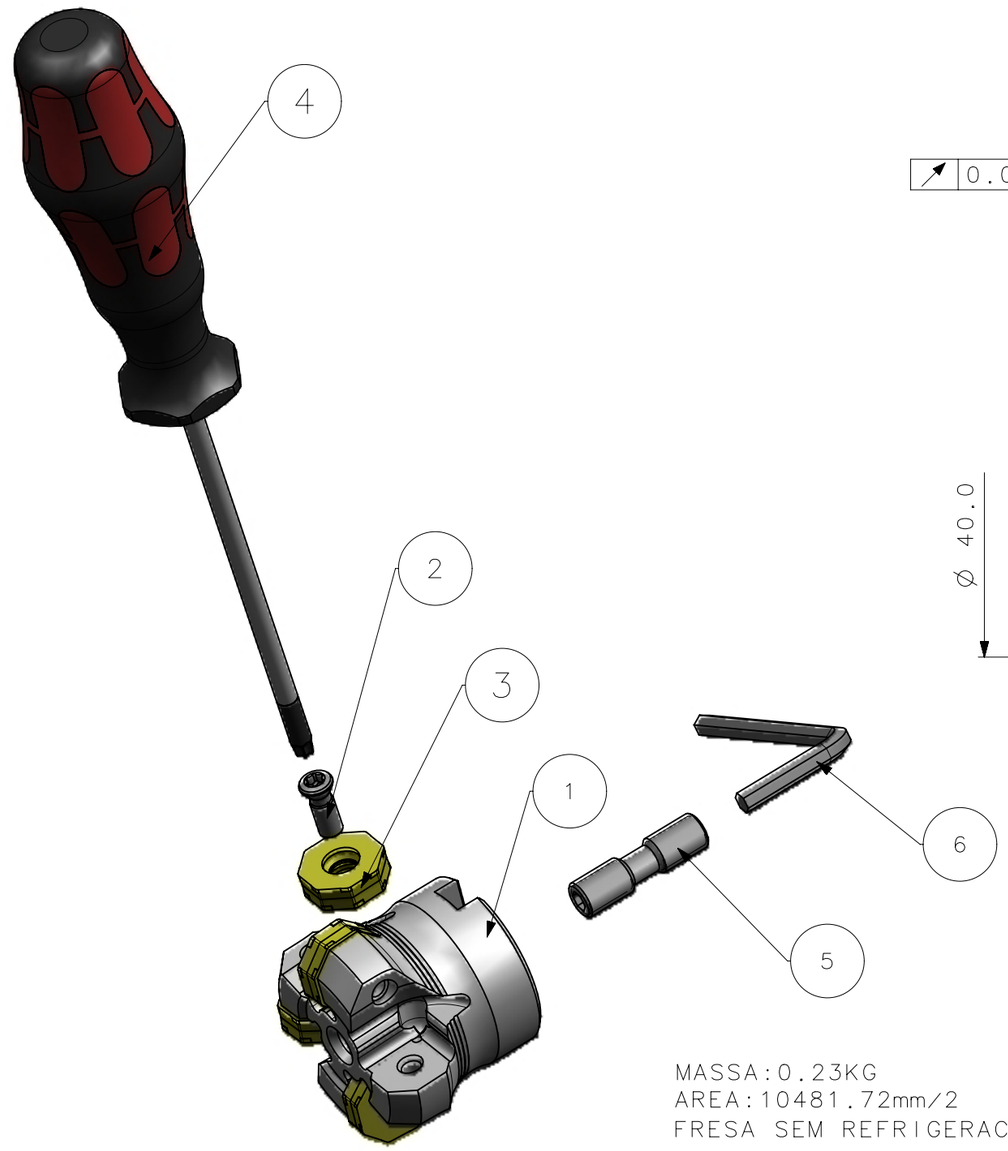

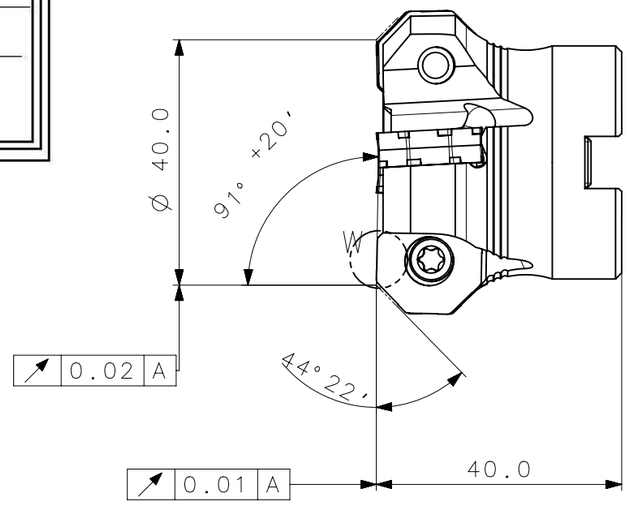

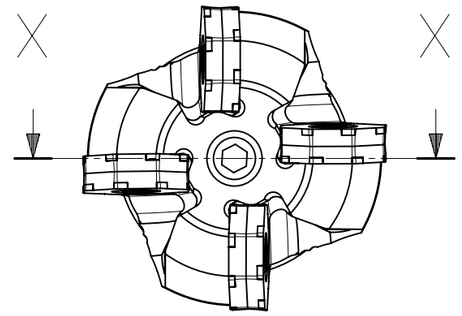

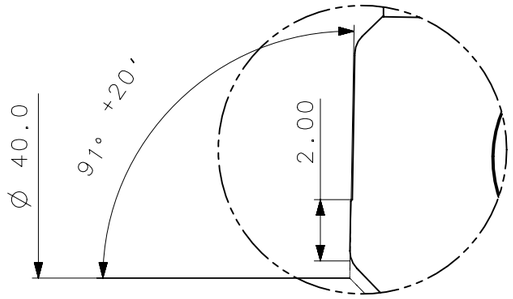

DETAIL W
SCALE 5:1

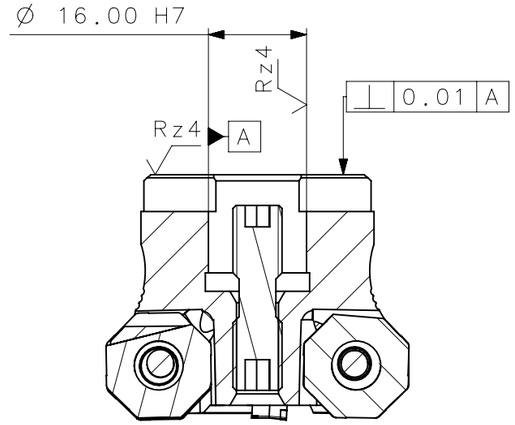

SECTION X-X

MASSA: 0.23KG
AREA: 10481.72mm/2
FRESA SEM REFRIGERACAO INTERNA

Item	Quant.	Descricao	Material	Obs
6	1	CHAVE_ALLEN_4MM_A273_40_R_04_06	-	-
5	1	PARAFUSO_7818267_A273_40_R_04_06	-	-
4	1	CHAVE_TORX_TX20_367_A273_40_R_04_06	-	-
3	4	INSERTO_ONKX060508SRM50_A273_40_R_04_06	-	-
2	4	PARAFUSO_10000155_M5X14_TX20_A273_40_R_04_06	-	-
1	1	CORPO	SAE 4140	

ACABAMENTO DE SUPERFICIES DIN 1302 / DIN 3141

Rz1 — ▼▼▼▼
Rz4 — ▼▼▼
Rz16 — ▼▼
Rz63 — ▼
M.Bruto

Obs: Quebrar cantos vivos

Ref. do cliente(Produto): -

Ref. do cliente(ferramenta): -

Obs.: desenho exclusivo Cedifer, nao pode ser reproduzido ou entregue a terceiros sem prêvia autorização.

Substitui: -

Cliente: -

TOLERANCIA GERAL QUANDO NAO ESPECIFICADA CONFORME(DIN 7168-f)

DIMENSOES	MEDIDAS LINEARES					RAIOS E CHANFROS			ANGULOS (COMPRIMENTO DO CATETO MENOR)			
acima	0,5	3	6	30	120	0,5	3	6		10	50	120
ate	3,0	6	30	120	400	3,0	6	30	10	50	120	400
±	0,05	0,05	0,1	0,15	0,2	0,2	0,5	1,0	1°	30'	20'	10'

CediFER

	Data:	Nome:
ABNT NB-8		
Desenhado:	13/04/12	PEDRO
Verificado:	13/04/12	PEDRO
Aprovado:	13/04/12	RENATO
Escala: 1:1	Folha: 1 - 3	

Titulo: FRESA STD. (DESENHO DO CONJUNTO)

Des. N.: D_A273_40_R_04_06

Formato: A3

desenhado em NX

SÍMBOLOS GEOMÉTRICOS

Posição Real	Simetria	Perpendicularidade	Cilindricidade	Circularidade	Perfil de Superficie	Batimento
Concentricidade	Paralelismo	Angularidade	Planicidade	Retilinearidade	Perfil de Uma Linha	Batimento Total