RevNo	Revisao - Era	Data	Proj.	Aprov.

CediFER

-SAE 4140

-TEMPERAR E REVENIR : 40-42HrC

-NIQUELAR

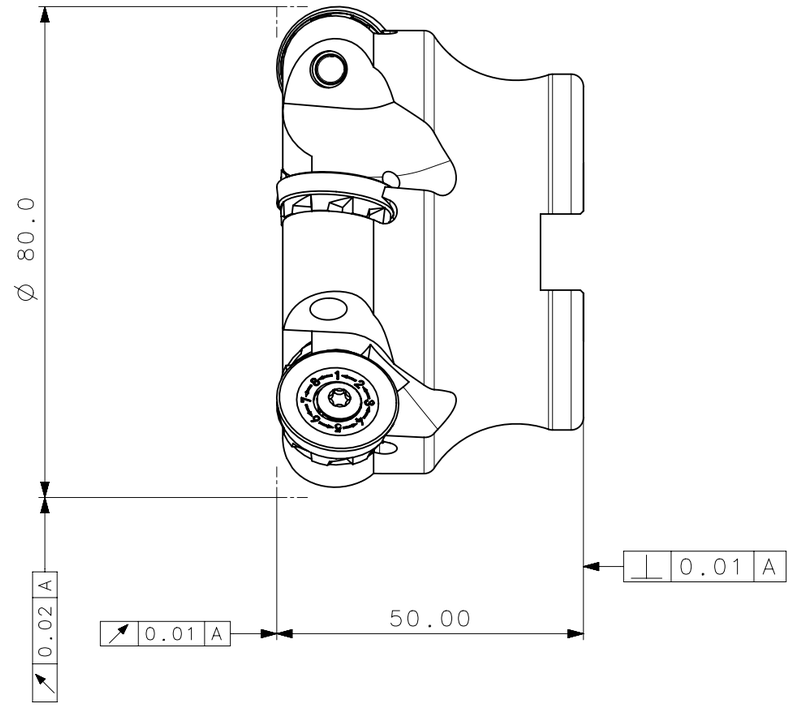

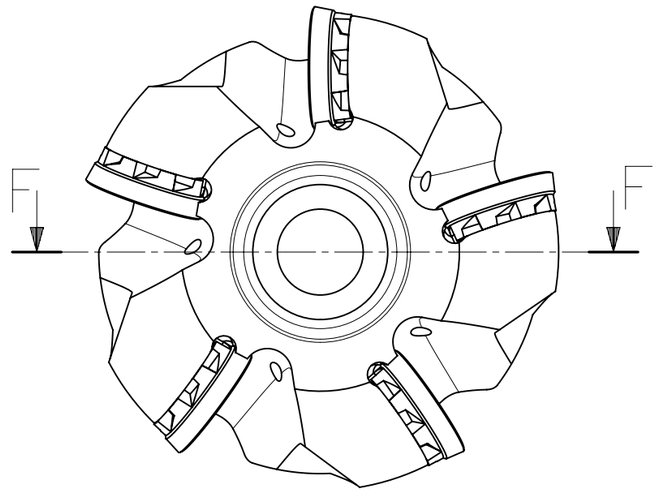

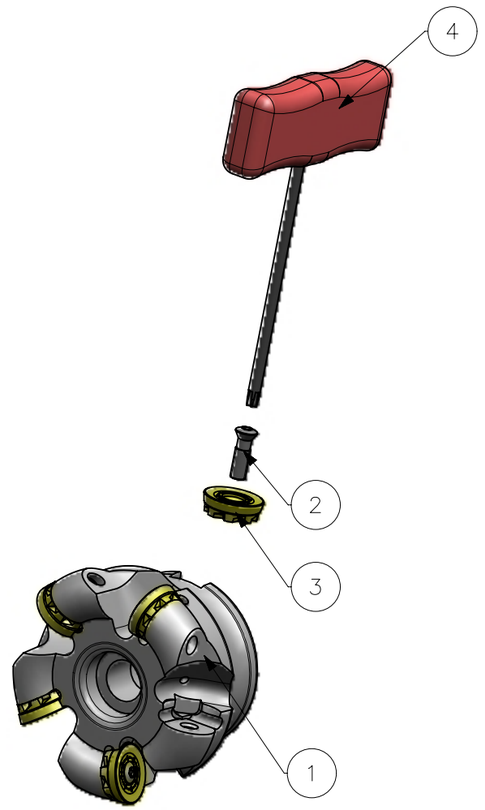

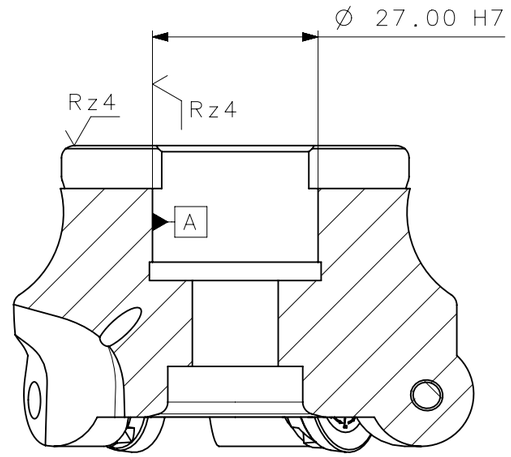

SECTION F-F

CediFER

CÓPIA CONTROLADA

NOME: _____

VISTO: _____

DATA: ___/___/___

FRESAMENTO MAXIMO EM MERGULHO: 1/4 DO INSERTO

AREA: 22724.69mm/2

MASSA: 0.82KG

FRESA C/ REFRIGERACAO INTERNA

Item	Quant.	Descricao	Material	Obs
4	1	CHAVE_TORX_T20_T_A251_80_R_05_20	-	
3	5	INSERTO_RPNX2006MO_A251_80_R_05_20	-	
2	5	PARAFUSO_551302026_A251_80_R_05_20	-	
1	1	CORPO	SAE 4140	

ACABAMENTO DE SUPERFICIES DIN 1302 / DIN 3141

Rz1 — ▼▼▼▼
Rz4 — ▼▼▼
Rz16 — ▼▼
Rz63 — ▼
M.Bruto

Obs: Quebrar cantos vivos

Ref. do cliente(Produto): -

Ref. do cliente(ferramenta): -

Obs.: desenho exclusivo Cedifer, nao pode ser reproduzido ou entregue a terceiros sem prévia autorização.

Substitui: -

Cliente: -

TOLERANCIA GERAL QUANDO NAO ESPECIFICADA CONFORME: DIN 7168-f1

DIMENSOES	MEDIDAS LINEARES					RAIOS E CHANFROS				ANGULOS (COMPRIMENTO DO CATETO MENOR)			
acima de	0.5	3	6	30	120	0.5	3	6	30	10	10	50	120
	3.0	6	30	120	400	3.0	6	30			50	120	400
±	0.05	0.05	0.1	0.15	0.2	0.2	0.5	1.0		1°	30'	20'	10'

CediFER

ABNT NB-8	Data:	Nome:
Desenhado:	25/08/10	PEDRO
Verificado:	25/08/10	PEDRO
Aprovado:	25/08/10	RENATO
Escala: 1:1-1:2	Folha: 1 - 3	

Titulo:

FRESA STD.
(DESENHO DO CONJUNTO)

Des. N.: D_A251_80_R_05_20

Formato: A3

desenhado em NX

SÍMBOLOS GEOMÉTRICOS

Posição Real	Simetria	Perpendicularidade	Cilindricidade	Circularidade	Perfil de Superficie	Batimento
Concentricidade	Paralelismo	Angularidade	Planicidade	Retilinearidade	Perfil de Uma Linha	Batimento Total

A3